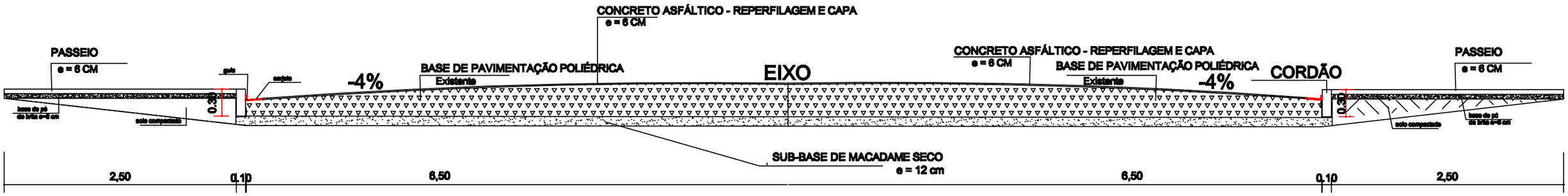

PERFIL TRANSVERSAL - RUA ROQUE GONZALES

DETALHAMENTO BOCAS DE LOBO

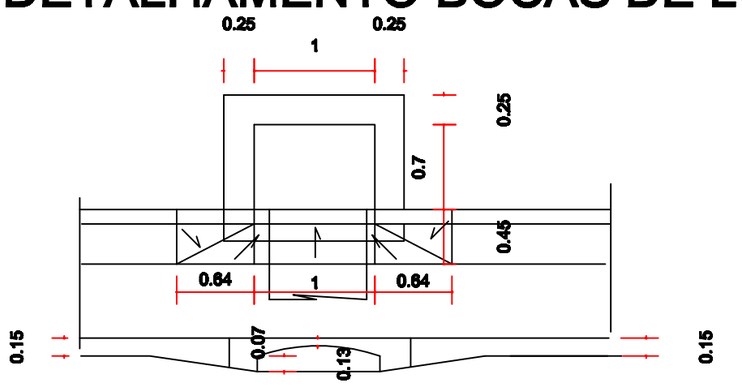

SEÇÃO TRANSVERSAL

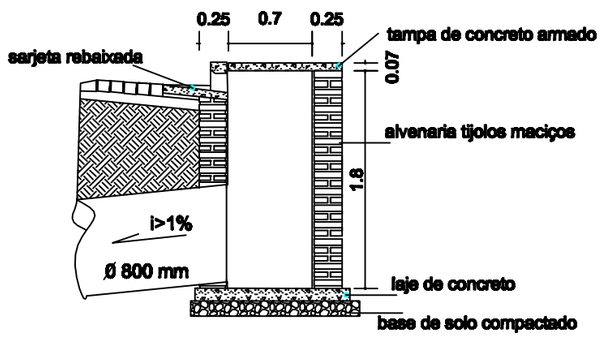

PREFEITURA MUNICIPAL DE SÃO PEDRO DO BUTIÁ

PREFEITO

NARCISO LENZ

Documento assinado digitalmente

gov.br ROALDO REISDORFER DE LIMA
Data: 27/05/2025 09:10:26-0300
Verifique em https://validar.iti.gov.br

RESP. TÉCNICO

ENG. ROALDO REISDORFER DE LIMA
CREA 93699

PRANCHA

4.1.

PREFEITURA MUNICIPAL

AV. JÚLIO SCHENGBER, 1645 - FONE: 3369.1.800

SÃO PEDRO DO BUTIÁ/RS

desenho	data	escala	projeto nº
ROALDO	ABRIL/25	INDICADA	